Für die Herstellung und den Entwurf wird das Eigentum ausdrücklich vorbehalten und der gesetzliche Schutz gemäß BGB §§ 823 ,826, 1004 voll in Anspruch genommen. Unbefugte Vervielfältigungen, Verbreitungen und Wiedergaben - ganz oder teilweise - werden gemäß §§ 2 Absatz Ziffer 7, 96 ff. und 106 ff. Urhebergesetz sowie u.U. nach 1, 3, 4, 18 und 19 UWG zivil- und strafrechtlich verfolgt. Bezüglich Rechtsansprüche u. d. Benutzung gelten unsere allgemeinen Verkaufs- und Lieferbedinungen.

Nennmaß:	<=6	>6-30	>30-120	>120-400	>400-1000	>1000-2000	>2000-4000
Abmaße:	0,1	0,2	0,3	0,5	0,8	1,2	2,0

Nennmaß des kürzeren Schenkels:	<=10	>10-50	>50-120	>120-400	>400
Abmaße [Winkelminuten]:	60	30	20	10	5
Abmaße [mm auf 100 mm]:	1,8	0,9	0,6	0,3	0,15
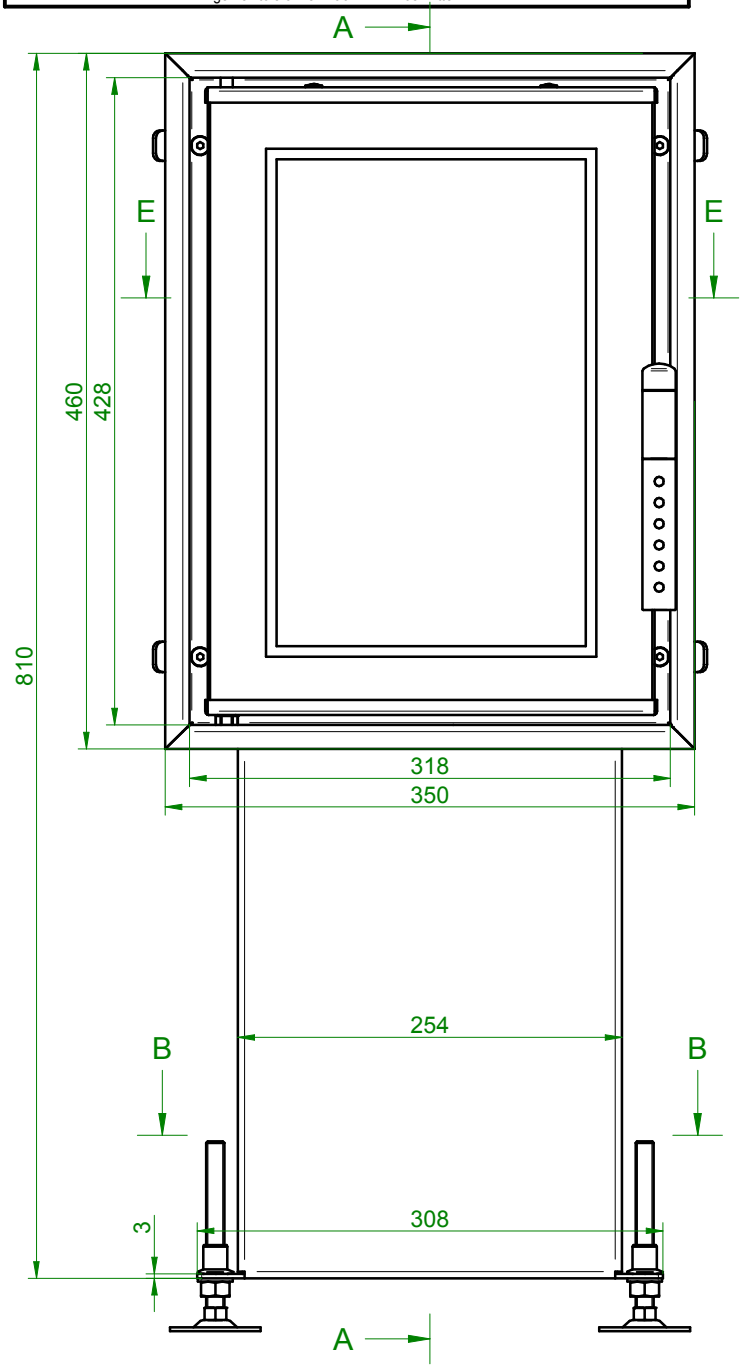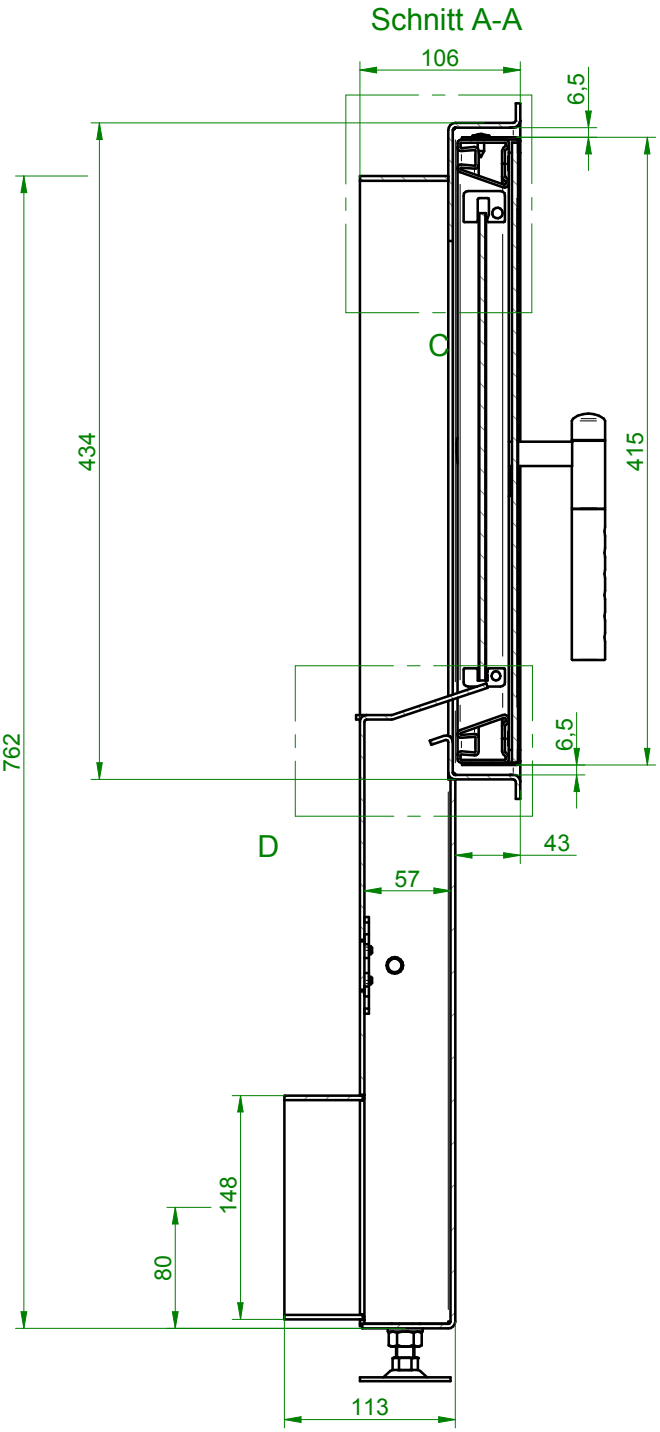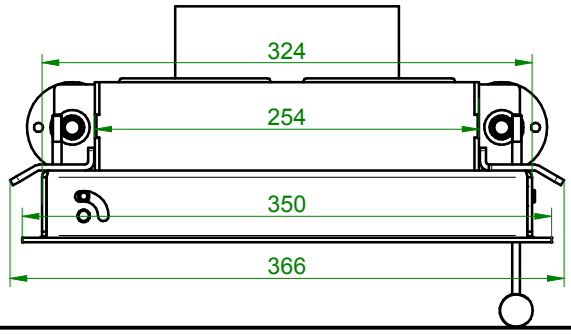
Allgemeintoleranzen nach DIN 7168 mittel